Ra 6,3 (√)

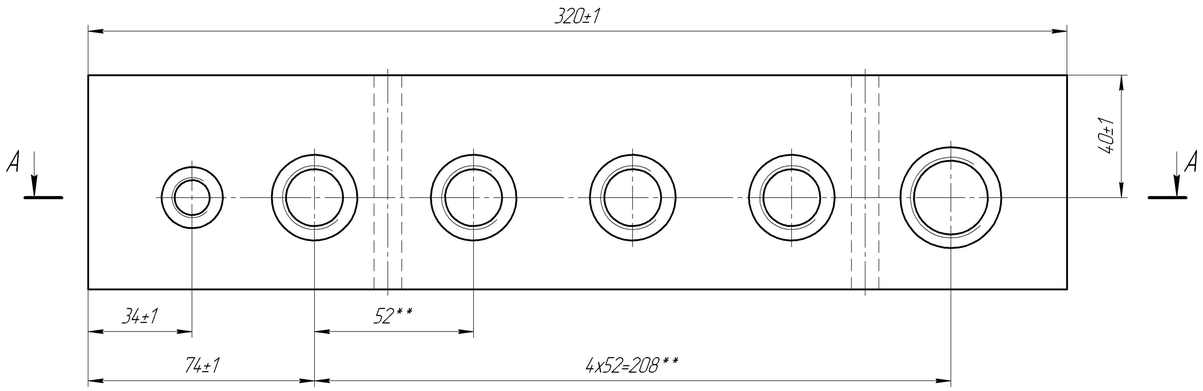

Б–Б

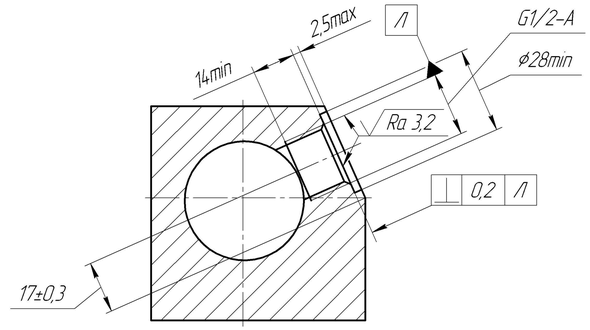

В–В

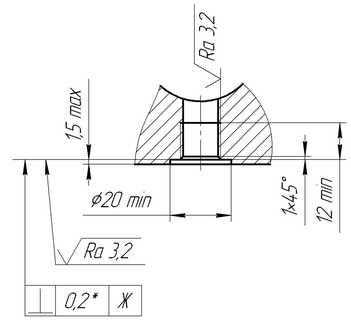

Г–Г

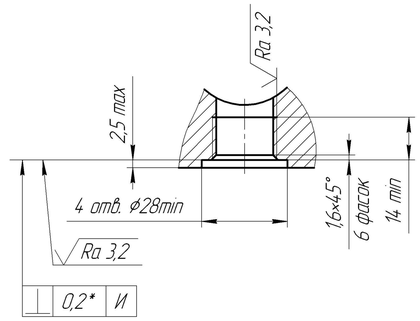

Б

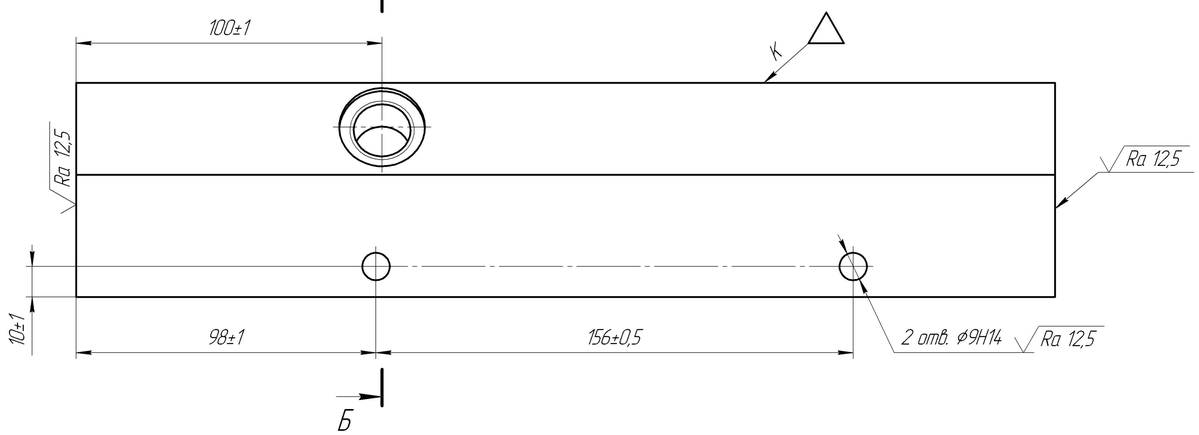

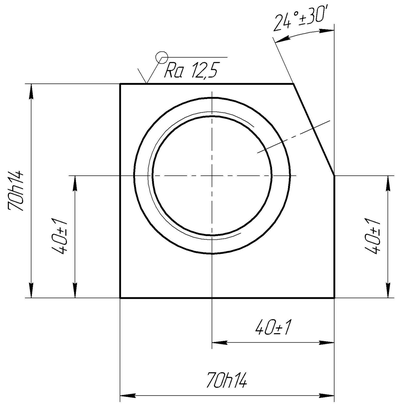

Д–Д

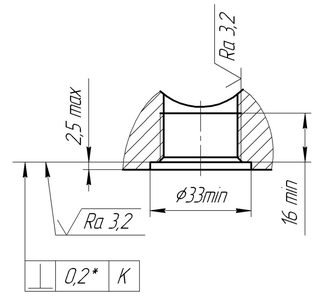

А–А

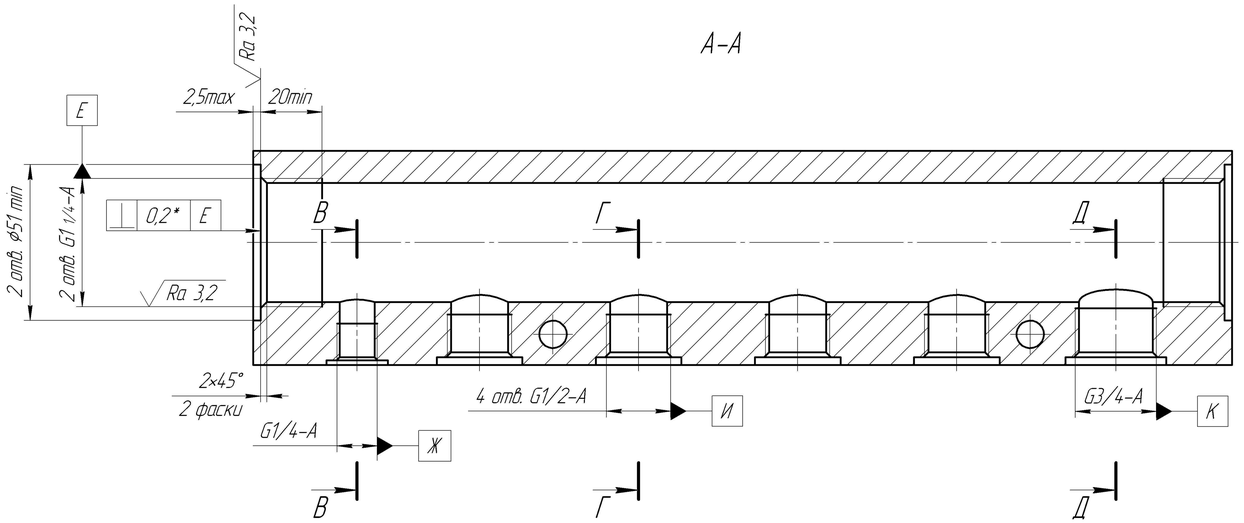

1. Гр.II 180...241НВ ГОСТ 8479-70.
2. Материал-заменитель: Лист $\frac{ПН-0-70\ ГОСТ\ 19903-74}{265Д-09Г2С-св-5\ ГОСТ\ 19281-89}$.
3. * Размеры обеспечить инструментом.
4. **Предельные отклонения размеров между осями двух любых отверстий ±1 мм.
5. Вместо кольцевых проточек допускается фрезерование выточки размером 40 мм min или фрезерование всей плоскости.
6. Покрытие Ц 9. хр.

Изм.	Лист	№ докум.	Подп.	Дата	Коллектор	Лит.	Масса	Масштаб
Разраб.							8,3	1:1
Пров.						Лист	Листов 1	
Т.контр.								
Согласов.								
Н.контр.					Сталь 45 ГОСТ 1050-88			
Утв.								

Перв. примен. | Справ. № | Подп. и дата | Инв. № дубл. | Взам. инв. № | Подп. и дата | Инв. № подл.

Копировал | Формат А1