P40-40T

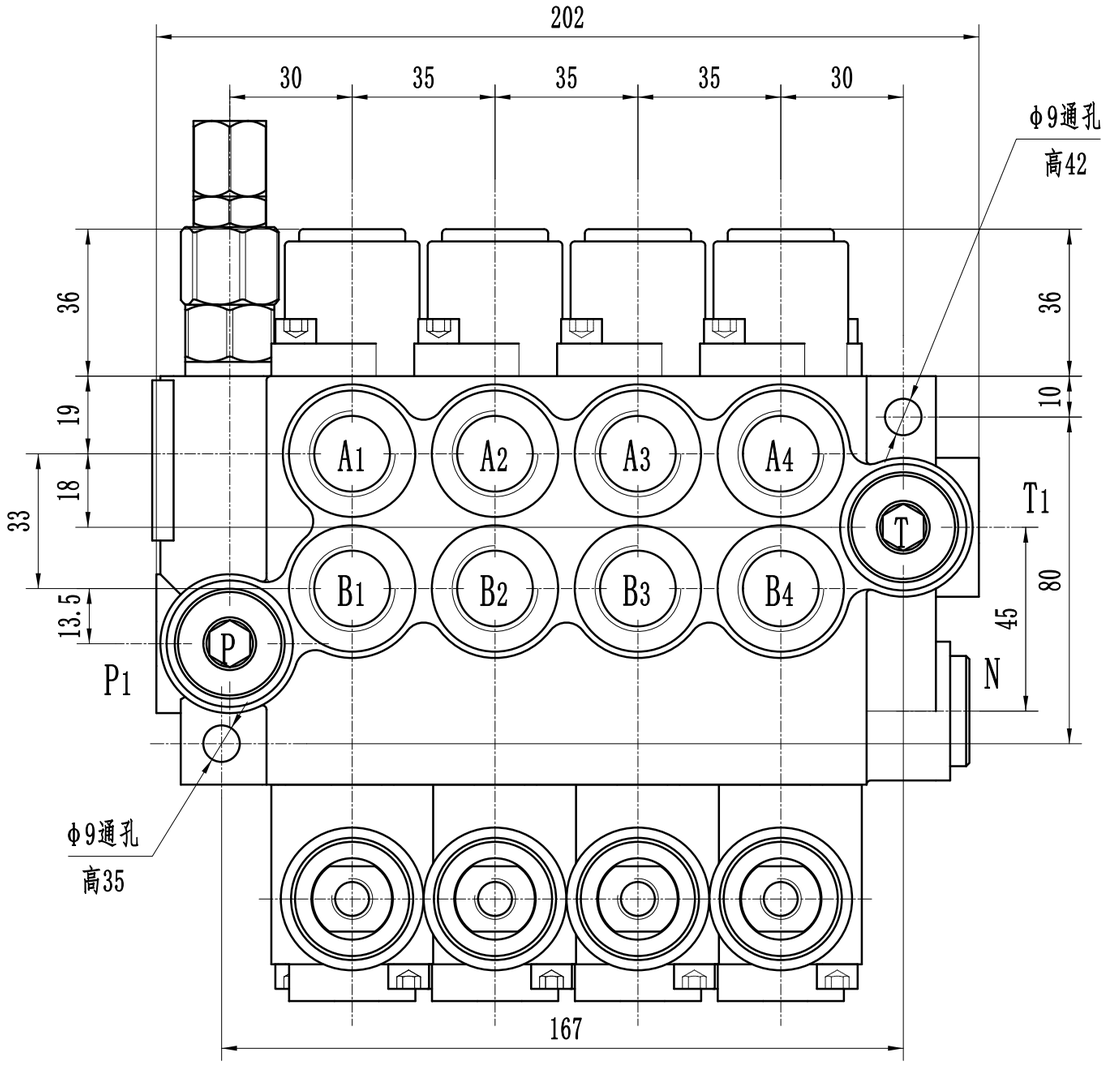

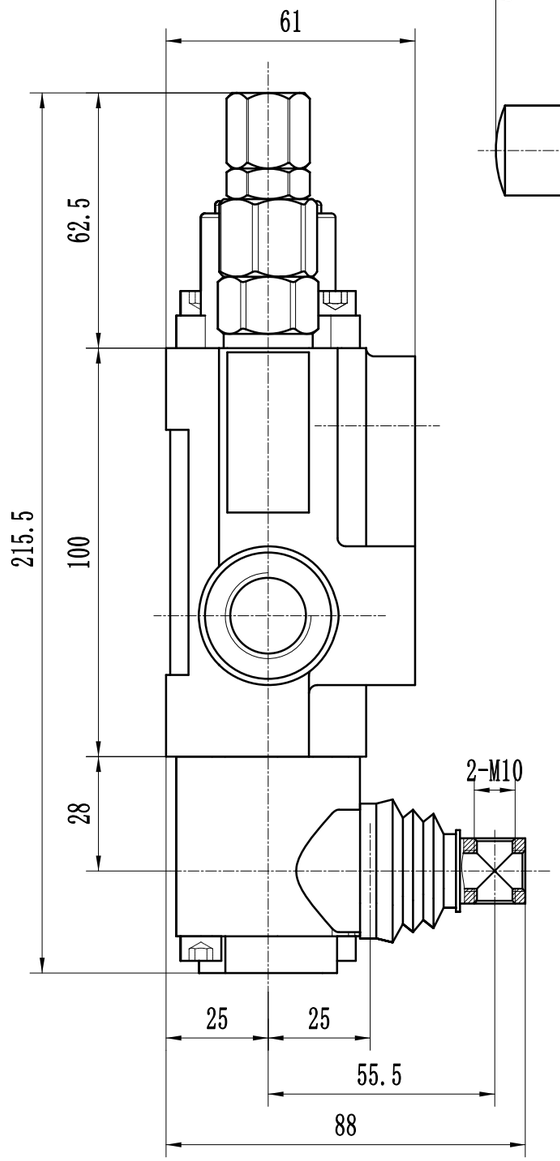

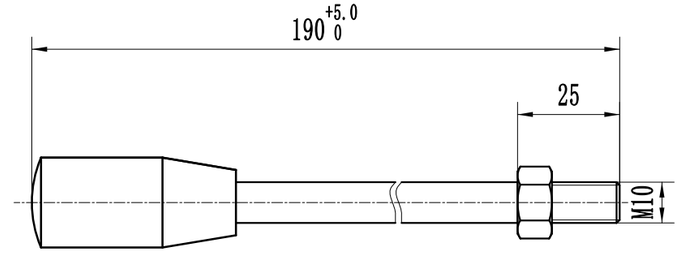

阀体	
接口	螺纹规格
P-P1	G1/2
T-T1	G1/2
A1-A4	G3/8
B1-B4	G3/8
N	G1/2

Technical Parameter

1.Rated Flow：40L/min;

2.Maximum Pressure：315bar，

3.Relief Valve：175bar；

4.Port：P、T、C Size: G1/2;

A、B Port Size: G3/8；

液压原理图

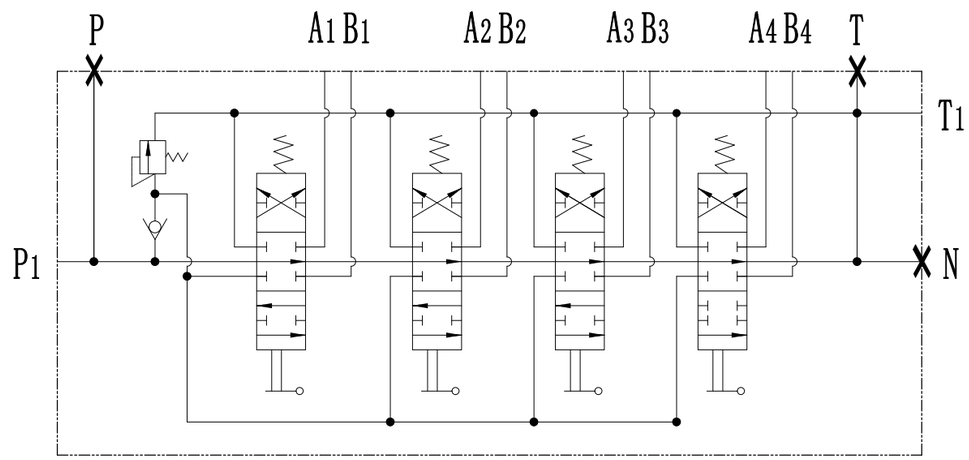

								Oleokit Group
标记	处数	分区	更改文件号	签名	年、月、日		版本号	类型	04P40 1A1*4 GKZ1
设计			标准化			阶段标记	重量	比例	四联多路阀
校对								1:1.5	
审核									
工艺			批准			共 1 张	第 1 张		

借（通）用件登记	
旧底图总号	
底图总号	
签字	
日期	
档案员	日期