Alubehälter NG8 *Al oil tank NG8*

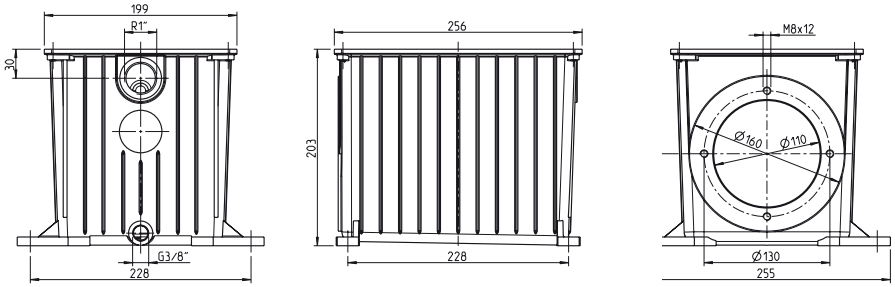

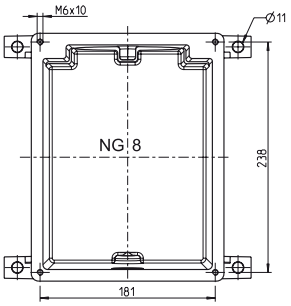

Stahldeckel *Steel lid*

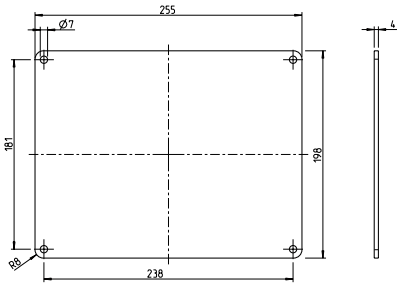

Zubehör *Accessories*

Flachdichtung	*Flatgasket*
Verschlussschraube G⅜" mit Dichtung	*Drain plug G⅜" with gasket*
Ölstandsanzeiger KL33 G1"	*Oil level gauge KL33 G1"*
Dichtung D160 NBR für Pumpenträger	*Gasket D160 NBR for bellhousing*

Alubehälter NG12 *Al oil tank NG12*

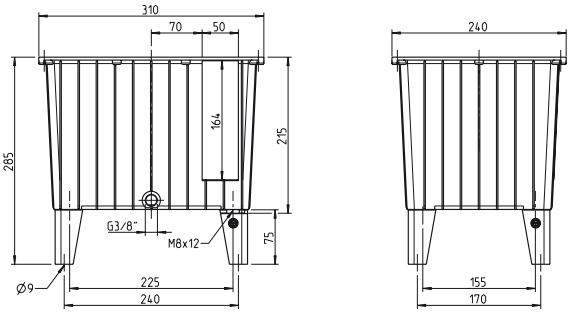

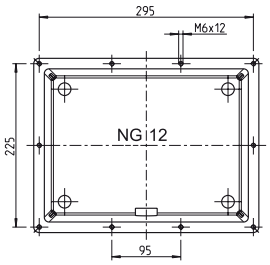

Stahldeckel *Steel lid*

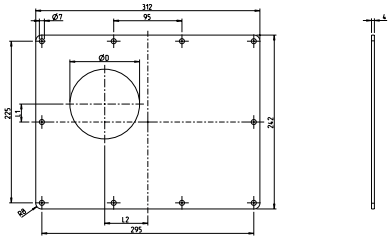

Stahldeckel *Steel lid*	Maße [mm] *Dimensions [mm]*			Gewicht [kg] *Weight [kg]*
	L1	L2	D1	
SD12	–	–	–	2.5
SD12/140	25	60	97	2.1
SD12/160	25	60	112	2
SD12/200	5	40	147	1.8

Zubehör *Accessories*

Flachdichtung	*Flatgasket*
Gussfüße 75 mm hoch	*Cast feet 75 mm high*
Verschlussschraube G⅜" mit Dichtung	*Drain plug G⅜" with gasket*
Ölstandsanzeiger KL33 G1", SF1 oder SF2	*Oil level gauge KL33 G1", SF1 or SF2*
Einfüll- und Belüftungsfilter E35 ES	*Filler incl. breather filter E35 ES*