Шестеренные насосы 2ABPF

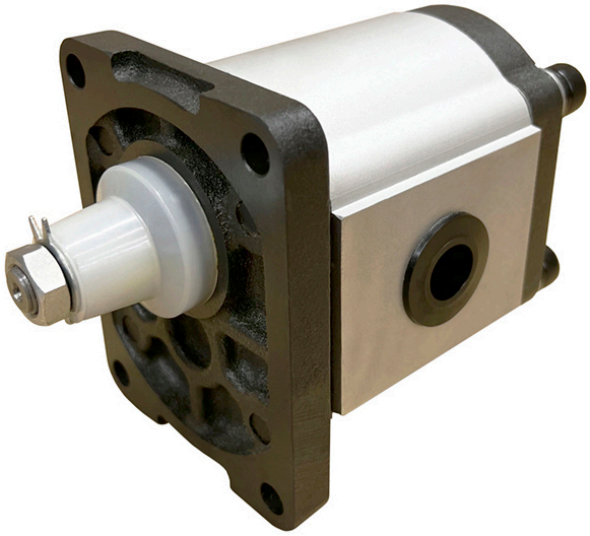

Совместимость с жидкостями	Минеральные масла (DIN 51524)
Допустимое давление на всасывании	0,7 ÷ 3 бар (абсолютное)
Рекомендуемая скорость в линии всасывания	0,5 ÷ 1,5 м/с
Рекомендуемая скорость в линии нагнетания	2,0 ÷ 6,0 м/с
Температура масла	-10°C ÷ +80°C
Вязкость масла	20 ÷ 120 сСт
Объемный КПД	~ 0,92
Механический КПД	~ 0,85
Направление вращения	Правое (по часовой стрелке)

Фильтрация масла	Давление	<200 бар	>200 бар
	Класс загрязнения по NAS 1638	10	9
	Класс загрязнения по ISO 4406	19/16	18/15
	Требования к сливному фильтру	Микроволокно 25 µm	Микроволокно 10 µm

Расчет подачи, момента и мощности

Displacement	Flow	Pressure	Speed	Power	Torque	Volumetric efficiency	Mechanical efficiency	Total Efficiency
(cm³/r)	(l/min)	(bar)	(r/min)	(kw)	(N.m)	92%	85%	80%
V	Q	p	n	P	M	ηv	ηm	ηt

$Q = V \cdot n \cdot \eta v \cdot 10^3$

$M = p \cdot V / 62.83 \cdot \eta m$

$P = p \cdot V \cdot n / 6\,00 \cdot 1000 \cdot \eta t$

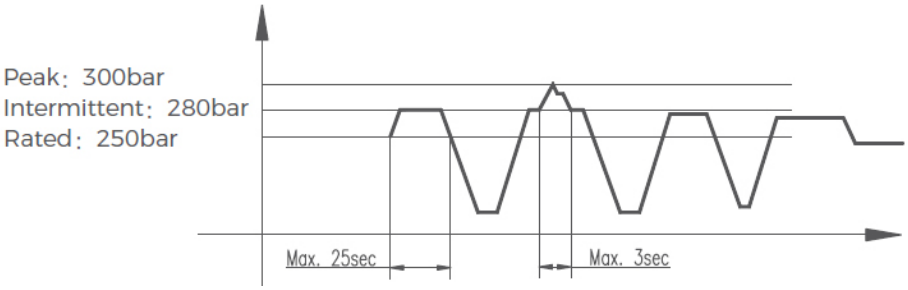

Основные характеристики

Код насоса	Рабочий объем, см.куб/об	Давление, бар			Частота вращения, об/мин		Подача, л/мин (при 1500 об/мин)
		Постоянное	Временное (<25 сек)	Пиковое (<3 сек)	Минимум	Максимум	
2ABPF04L04Z03-A	4,0	250	280	300	500	3500	5,6
2ABPF06L04Z03-A	6,0						8,4
2ABPF08L04Z03-A	8,0						11,2
2ABPF10L04Z03-A	10,0						14,0
2ABPF12L08Z03-A	12,0						16,8
2ABPF14L08Z03-A	14,0						19,6
2ABPF16L08Z03-A	16,0		265	280			22,3
2ABPF18L08Z03-A	18,0						25,1
2ABPF20L69Z03-A	20,0						27,9
2ABPF23L69Z03-A	23,0	200	225	250		3000	30,7
2ABPF25L69Z03-A	25,0						34,9
2ABPF28L69Z03-A	28,0	160	180	200			39,1
2ABPF30L69Z03-A	30,0						41,9

Фланец и вал

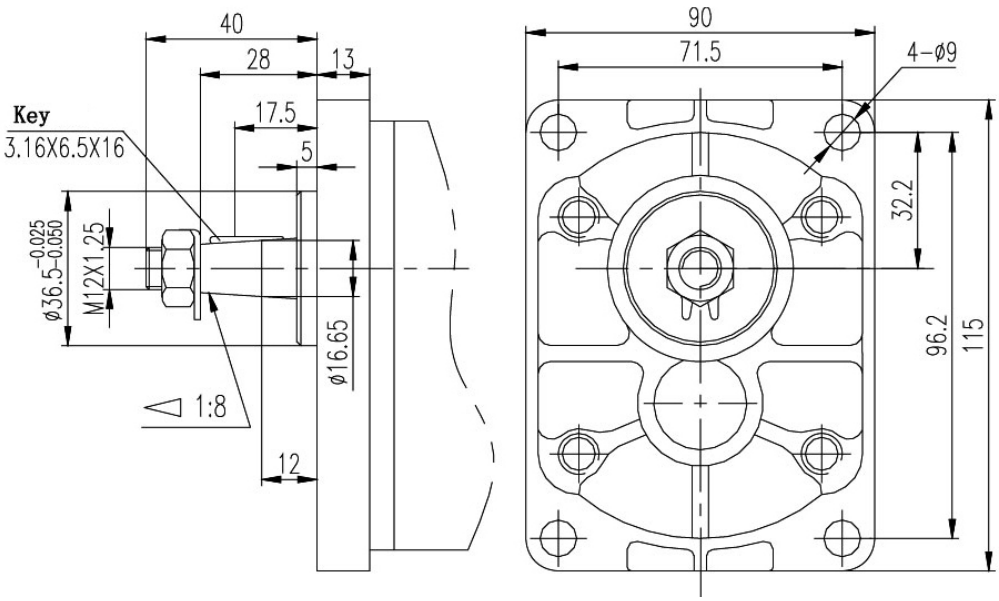

Размеры и масса

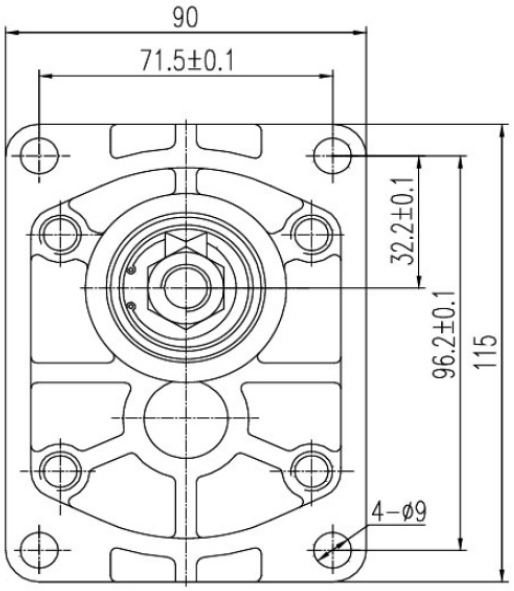

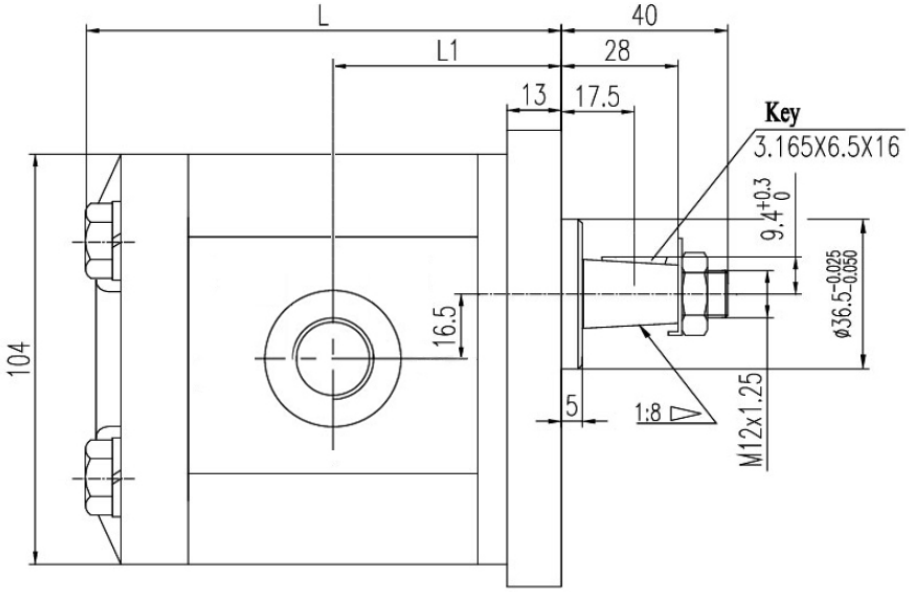

Код насоса	Всасывание, резьба	Нагнетание, резьба	L, мм	L1, мм	Масса, кг
2ABPF04L04Z03-A	G 1/2”	G 1/2”	95,5	43,3	3,245
2ABPF06L04Z03-A			99,0	45,0	3,375
2ABPF08L04Z03-A			102,0	46,5	3,430
2ABPF10L04Z03-A			105,0	48,0	3,535
2ABPF12L08Z03-A	G 3/4”		108,0	49,5	3,640
2ABPF14L08Z03-A			111,0	51,0	3,720
2ABPF16L08Z03-A			114,0	52,5	3,795
2ABPF18L08Z03-A			117,5	54,3	3,885
2ABPF20L69Z03-A		G 3/4”	121,0	56,0	3,960
2ABPF25L69Z03-A			128,0	59,5	4,185
2ABPF28L69Z03-A			133,0	62,0	4,325
2ABPF30L69Z03-A			136,0	63,5	4,395

Мощность и момент

2ABPF04L04Z03-A

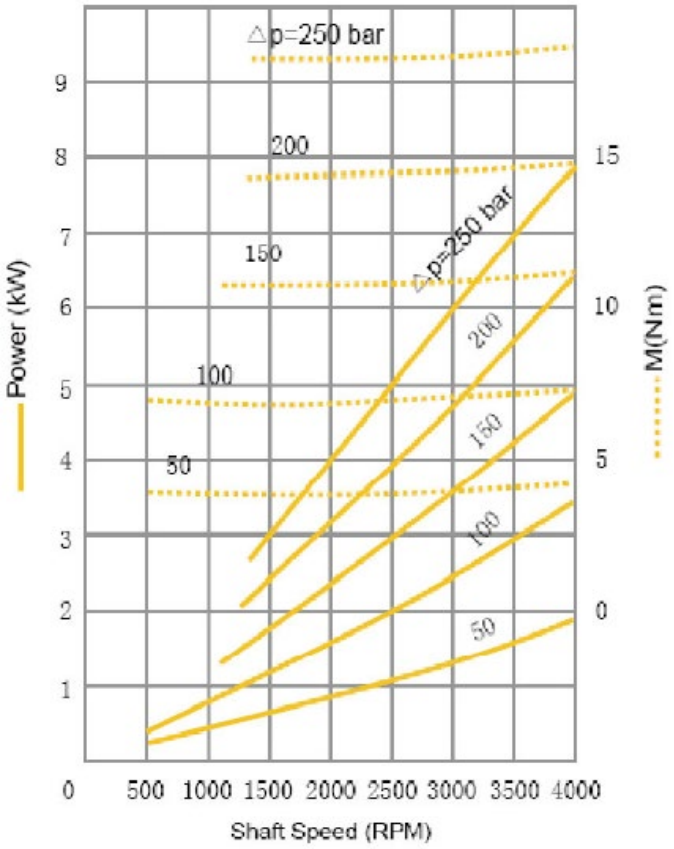

2ABPF06L04Z03-A

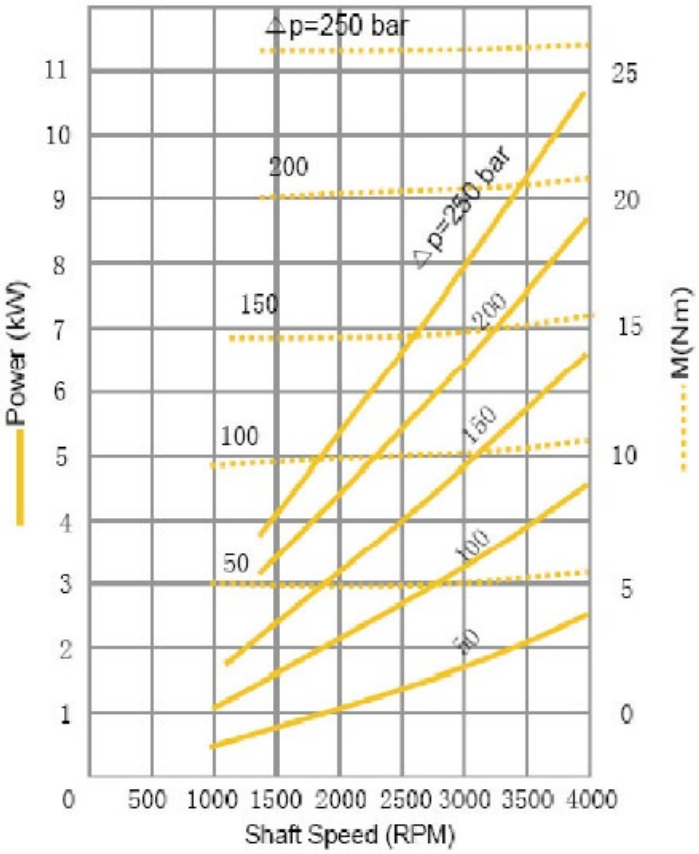

2ABPF08L04Z03-A

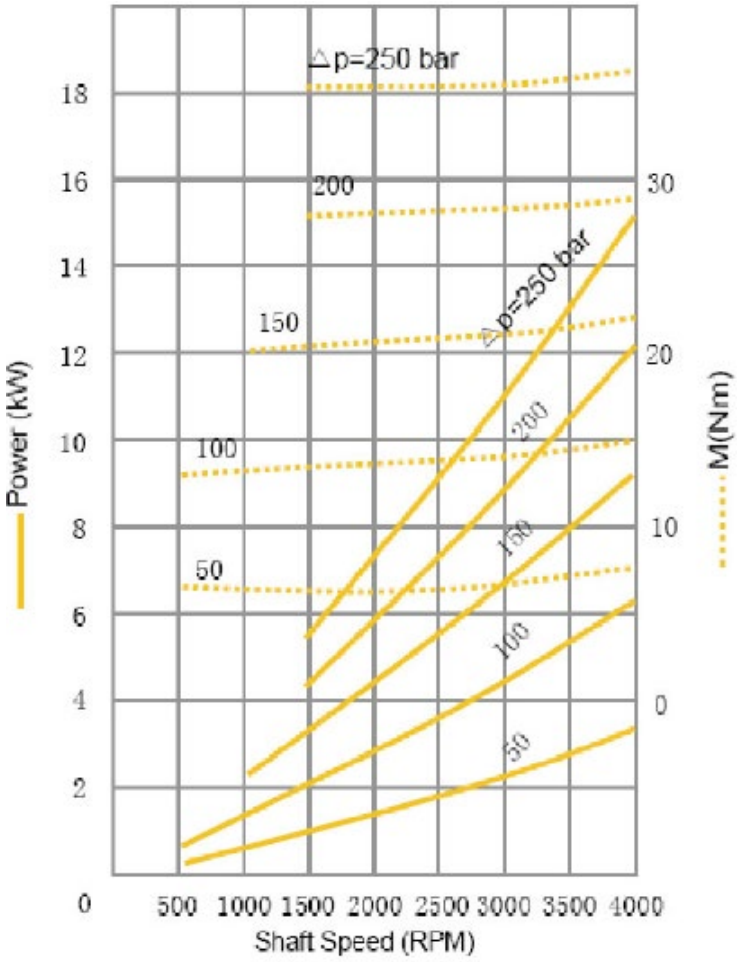

2ABPF12L08Z03-A

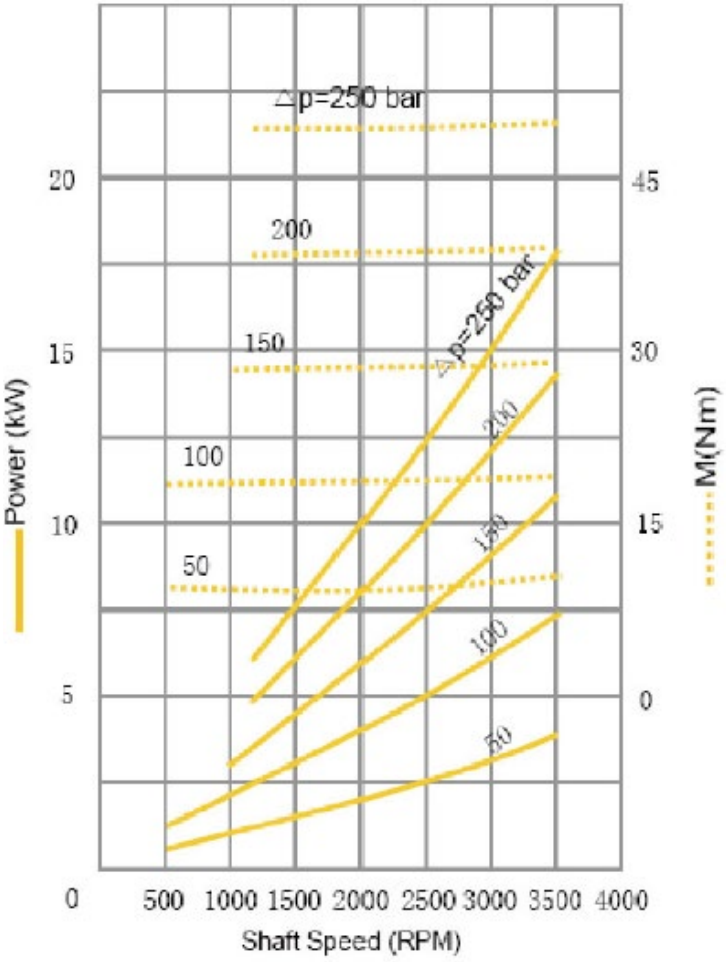

2ABPF14L08Z03-A

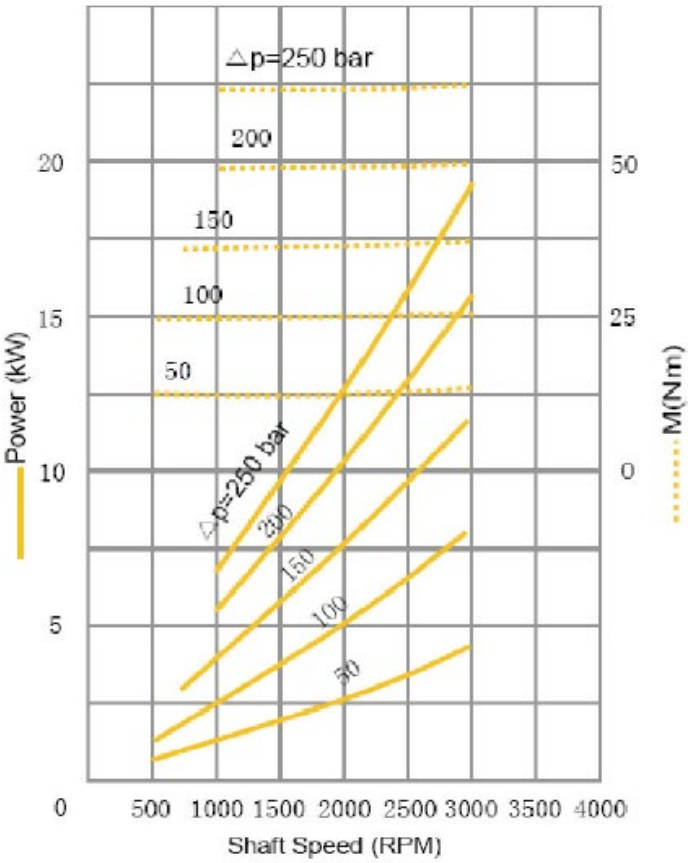

2ABPF16L08Z03-A

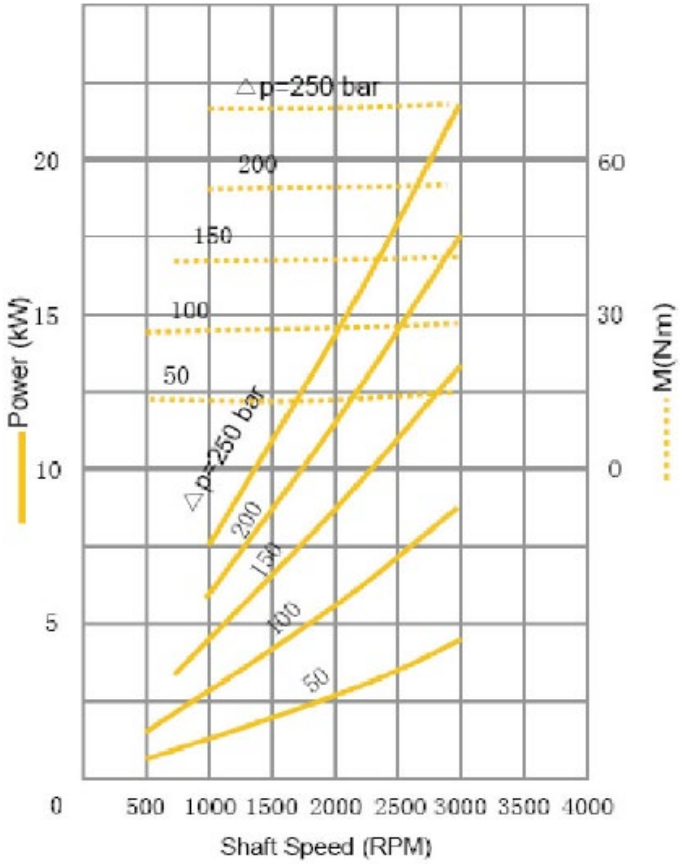

2ABPF20L69Z03-A

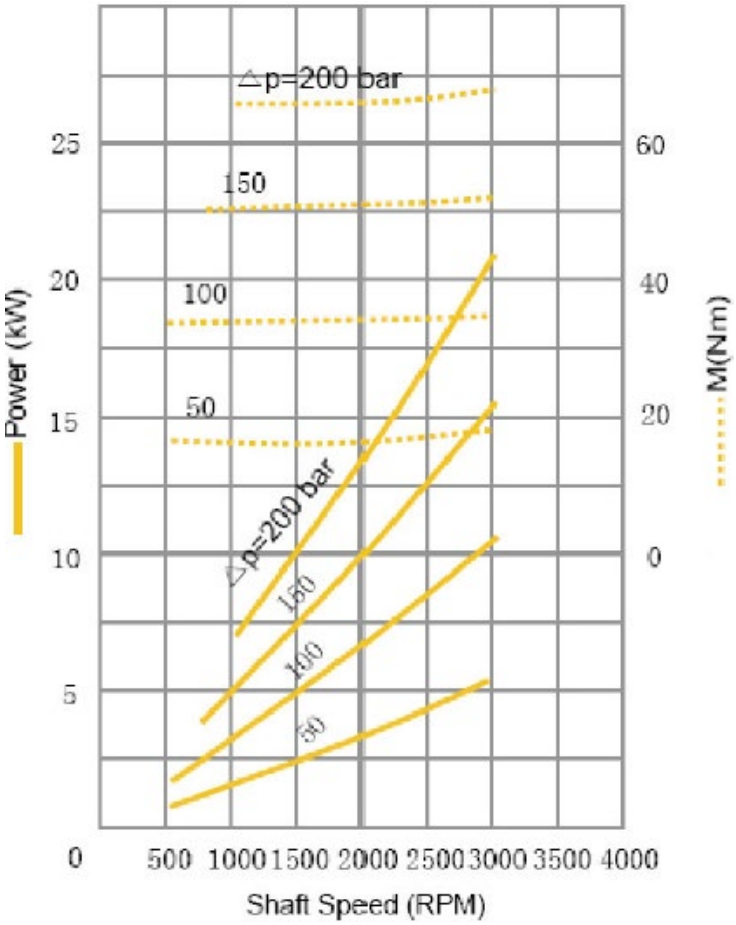

2ABPF25L69Z03-A

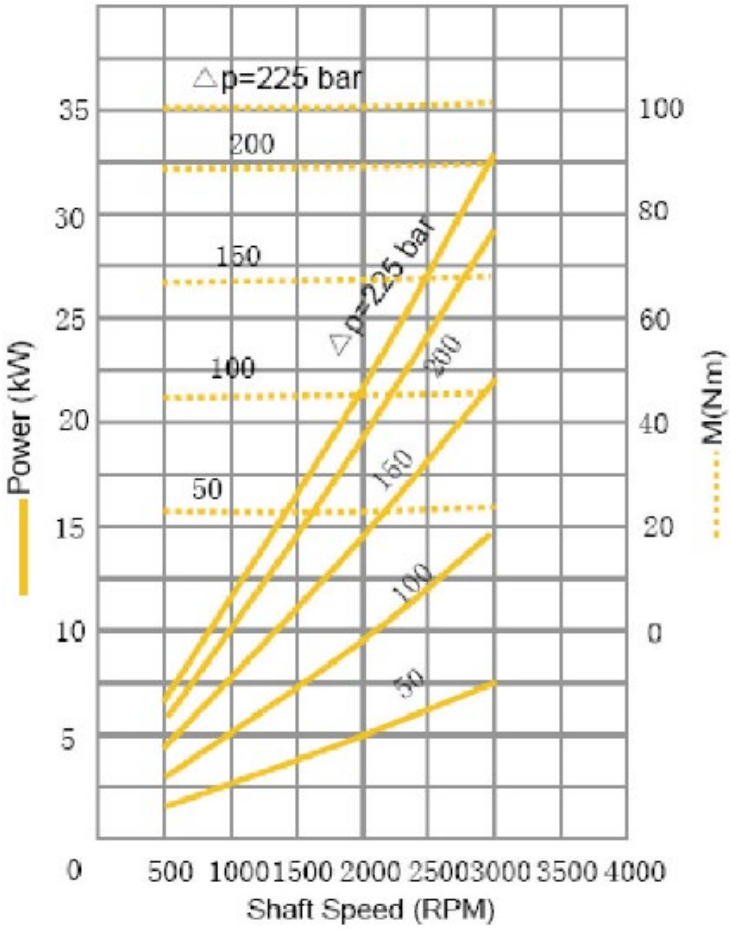
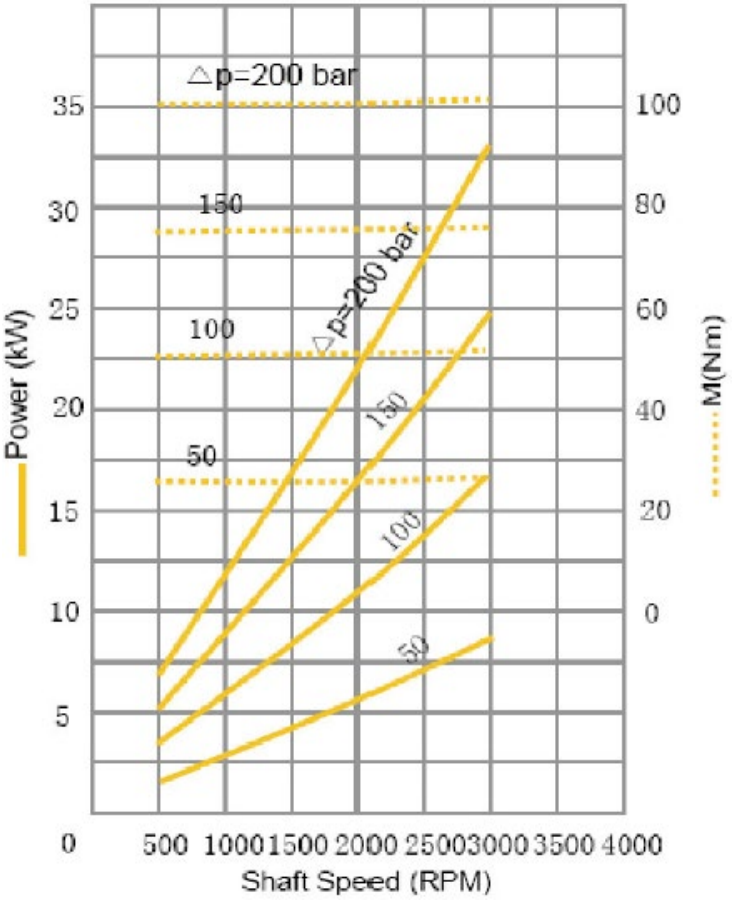
2ABPF28L69Z03-A